ABSAUGWERK

NASSABSCHEIDER
SERIE B

DAS WERK

ABSAUGWERK steht für hochwertige Absauglösungen für die produzierende Industrie. Wir sind stolz darauf, mit unseren Systemen Arbeitsplätze sicherer und sauberer zu gestalten. So tragen wir nicht nur aktiv zum Schutz von Mitarbeitern bei, sondern steigern die Lebensdauer von Maschinenparks und reduzieren maßgeblich die Umweltbelastung.

Unser Produktportfolio reicht vom Industrieentstauber, Rauchfilter, Ölnebelabscheider und Nassabscheider bis hin zu kompletten Hallenlüftungssystemen. Zahlreiche Erfassungselemente wie Absaugarme, Absaugtische oder Hauben ergänzen die Produktpalette. Die flexiblen Komponenten der Anlagen stimmen wir speziell auf die Anforderungen unserer Kunden ab. So liefern wir optimale Lösungen, für nahezu jeden Prozess und jedes Material. Die langjährige Erfahrung in der Absaugtechnik bildet dabei das Fundament unseres Know-hows und der Prozess- und Anwendungskenntnisse.

Um die Qualität dieser High-End-Systeme zu gewährleisten, fertigen wir unsere Anlagen im eigenen WERK. Wir bedienen die gesamte Servicekette von der ersten Beratung und Planung bis hin zur Montage von Rohrsystemen und After-Sales-Leistungen wie Wartung oder Filterwechsel.

Die Pflege unseres NetzWERKs ist uns ein persönliches Anliegen und die Basis für eine vertrauensvolle und langjährige Partnerschaft. Die Anerkennung unserer Partner ist für uns die höchste Auszeichnung und bestätigt unser tägliches Tun.

»Der Mensch als Kunde, Partner oder Mitarbeiter, steht bei uns immer im Mittelpunkt.«

INHALT

Das WERK **1**

NASSABSCHEIDER SERIE B **3**

Anlagenkomponenten **5**

Zubehör **7**

Explosionsschutz **11**

Brandschutz **13**

Schallschutz **15**

Service & Vertrieb **17**

Qualität **21**

Nachhaltigkeit **22**

Technische Daten **23**

Schulung & Partnerschaft **25**

NASSABSCHEIDER
SERIE B

Nassabscheider wurden speziell für das Abscheiden von Materialien entwickelt, die bei der Bearbeitung mit hohem Funkenflug einhergehen, brennbar oder sogar explosiv sind (ATEX).

Die Serie B besitzt eine revolutionäre Strömungstechnik mit einer 50 % höheren Saugleistung und maximalen Abscheidegrad bei geringem Energie- und Wasserverbrauch. Der Innenbereich der Anlage ist über mehrere Revisionsöffnungen komfortabel zugänglich. Das spart wertvolle Zeit bei der Reinigung und Wartung. Die innovative Technik spiegelt sich auch im Design wider.

Nassabscheider der Serie B sind durch ihre verschiedenen Baugrößen und vielfältigen Ausführungen individuell konfigurierbar und können so optimal auf den jeweiligen Prozess abgestimmt werden.

PROZESSE

- Schleifen
- Polieren
- Trennen
- Schneiden
- Sägen
- Flexen
- Entgraten

MEDIEN

- Staub
- Späne

PERFORMANCE

1,1 – 22 kW

2.350 – 22.000 m³/h

– 2 dB

CA. LEISER

+50%

mehr
SAUGLEISTUNG

–30%

weniger
ENERGIEKOSTEN IM JAHR

+25%

mehr
FILTERFLÄCHE

–20%

weniger
WASSERVERBRAUCH IM JAHR

Im Vergleich zu herkömmlichen Absaugsystemen.

Highlights

- ***REVOLUTIONÄRE TECHNIK***
- ***OPTIMIERTER BETRIEBSPUNKT***
- ***GERINGER WIDERSTAND, HOHE SAUGLEISTUNG***
- ***ATEX-KONFORME BAUWEISE***
- ***MARKTFÜHRENDE ENERGIEEFFIZIENZ***
- ***EINFACHE REINIGUNG UND WARTUNG***
- ***NIEDRIGE BETRIEBS- UND FOLGEKOSTEN***
- ***LANGLEBIGE FILTERKOMPONENTEN***
- ***ZAHLREICHE OPTIONEN UND VARIANTEN***
- ***FERNWARTUNG UND FERNZUGRIFF***
- ***EXKLUSIVES DESIGN***

ANLAGEN-KOMPONENTEN

FILTER

- Abreinigbares Edelstahl-Metallgestrick
- Mehrfachfiltration für max. Abscheidegrad
- Robuste Qualitätsfilter
- Lange Filterstandzeit

AUSTRAG

- Behälter (versch. Größen)
- Quetschventil
- Kugelhahn
- Schlammbehälter (versch. Größen)
- Absperrklappe manuell / el. / pneumatisch
- Kontinuierliche Austragssysteme
- Individuelles Austragssystem

ERFASSUNG

- Absaugarm
- Absaugtisch
- Absaughaube
- Maschinenanschluss
- Rohrsystem
- Individuelles Erfassungssystem

OPTIONEN & VARIANTEN

- HEPA H14 Filter bei krebserregenden Stoffen im Umluftbetrieb
- Aktivkohlefilter bei Gasen und Gerüchen
- ATEX-/Brandschutzausführung
- Effektiver Schallschutz
- Vielseitige intelligente Steuerungen
- Individuelle Anlagenfarbe & Branding

ATEX

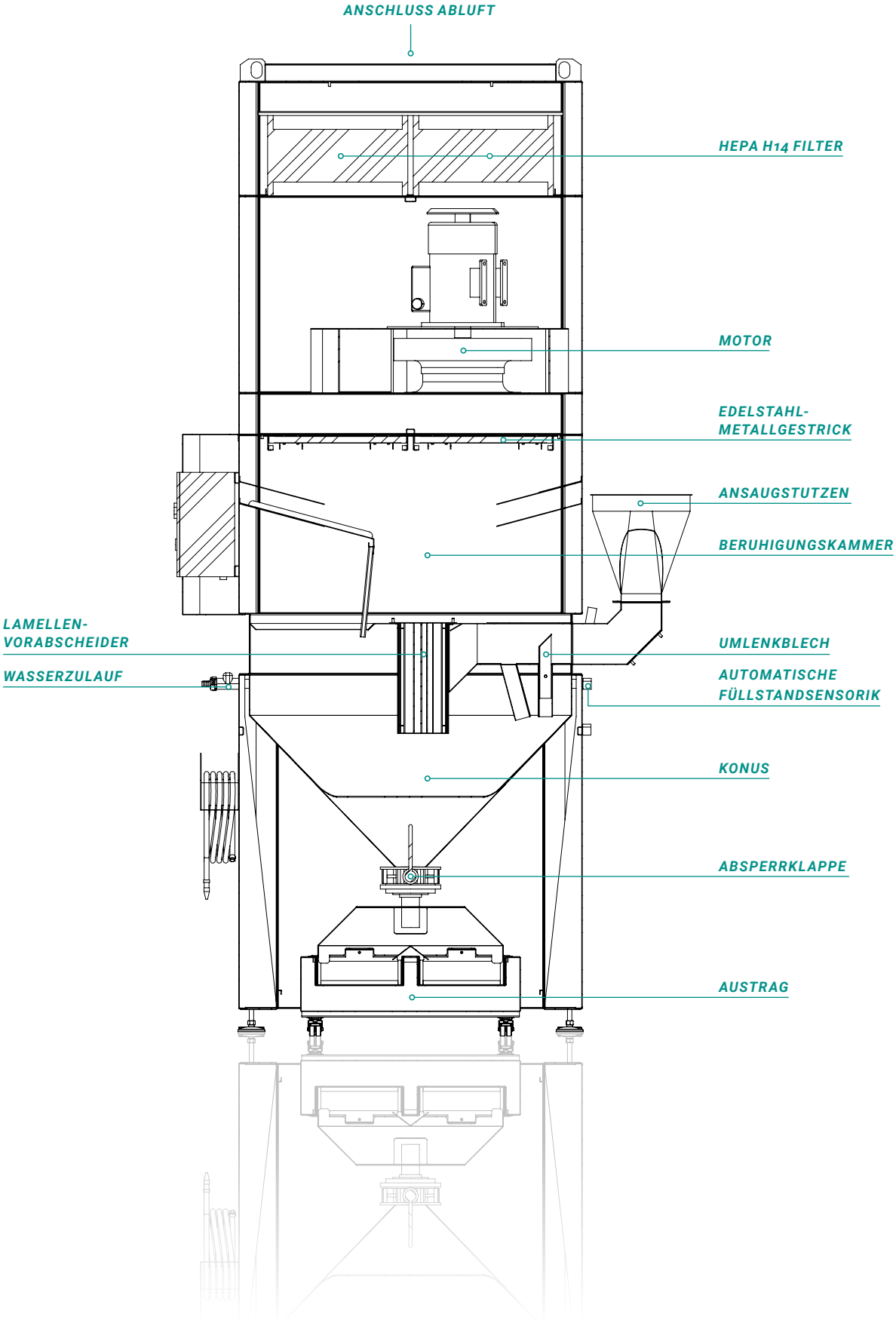
ANSCHLUSS ABLUFT
HEPA H14 FILTER
MOTOR
EDELSTAHL-
METALLGESTRICK
ANSAUGSTUTZEN
BERUHIGUNGSKAMMER
LAMELLEN-
VORABSCHEIDER
UMLENKBLECH
WASSERZULAUF
AUTOMATISCHE
FÜLLSTANDSENSORIK
KONUS
ABSPERRKLAPPE
AUSTRAG

ZUBEHÖR

Absauganlagen von ABSAUGWERK zeichnen sich durch ihre passgenaue und energiesparende Konstruktion aus. Um für jeden Anwendungsfall das optimale Absaugsystem zu liefern, wird unser Portfolio durch zahlreiche Komponenten wie Erfassungselemente, Precoat-Einheiten, Rohrsysteme und weiteres Zubehör ergänzt.

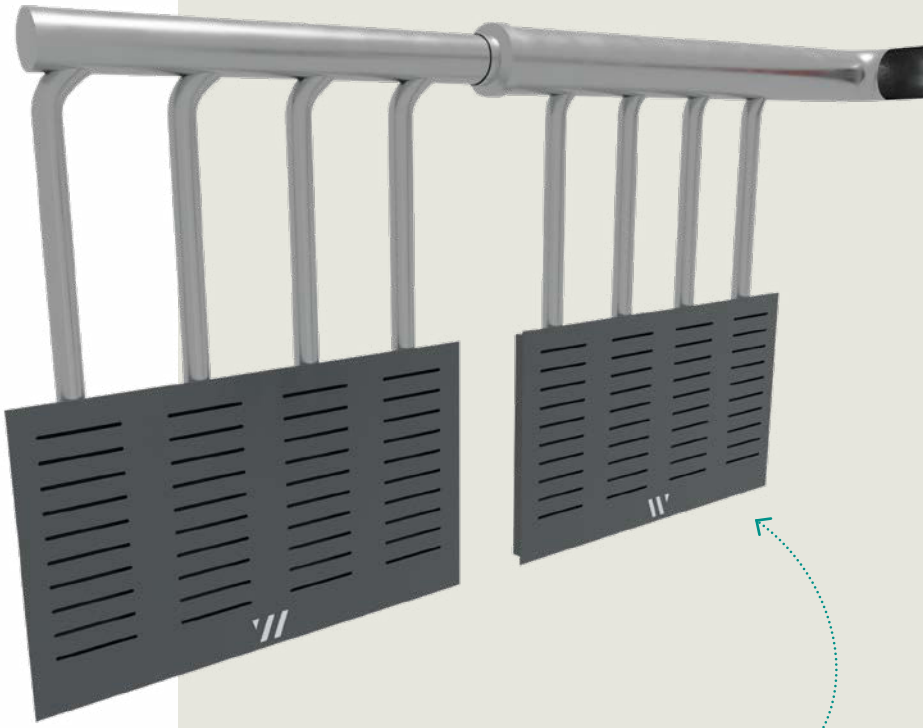

Absaugarm

PUNKTUELLE ABSAUGUNG

Absaugarme werden zur punktuellen Absaugung bei Prozessen wie bspw. Schleifen genutzt. Sie erfassen freigesetzte Medien wie Staub, Rauch oder Schmauch direkt am Entstehungsort. Der geringe Widerstand und die strömungsoptimierte Konstruktion reduzieren Ablagerungen und garantieren höchste Effizienz ohne Verlust der Saugleistung.

Die ergonomische Bauweise mit stabilem Griff macht die Handhabung komfortabel. Die Gelenke mit leichter Führung sorgen dabei für höchste Flexibilität und einen großen Aktionsradius. Die Absaugarme sind in verschiedenen Ausführungen, Längen und Durchmessern erhältlich.

Absaughaube

UNTERHAUBEN

Unterhauben werden bei Schleif- oder Sägemaschinen eingesetzt, wenn Material wie Späne oder Staub nach unten abfallen und abgesaugt werden sollen.

SEITENHAUBEN

Seitenhauben sind im Standard als rechteckige Hauben verfügbar und können offen oder mit verschiedenen Schutz-/Prallblechen geliefert werden.

Unsere Absaughauben sind in zahlreichen Größen erhältlich und individuell konfigurierbar.

Absaugtisch

STAUB UND RAUCHFREI ARBEITEN

Absaugtische werden als Werkbänke für Arbeiten wie Schleifen, Sägen oder Schweißen genutzt. Dabei erfassen sie entstehende Medien wie Staub, Rauch oder Späne sicher und effizient. Grobes Material fällt direkt nach unten in einen Austragsbehälter. Feine Partikel werden über die Rücksaugwände erfasst und in einer Absauganlage gefiltert. Durch die flexiblen Seitenwände können auch große Werkstücke problemlos bearbeitet werden.

Die Absaugtische der Serie WT sind ergonomisch konstruiert und in verschiedenen Größen mit zahlreichen Optionen wie Beleuchtung, Räder oder Auflagen erhältlich. Die große Beinfreiheit und hydraulische Höhenverstellung machen sie zur komfortablen Werkbank für eine saubere Verarbeitung Ihres Werkstücks.

OPTIONEN

- Mobil mit Rädern
- LED Beleuchtung (auch in ATEX-Ausführung)
- Schraubstock-Halterung
- Hydraulische Höhenverstellung
- Absaugung über Rückwand oder Seitenwand
- Werkzeughalterung
- Dach

AUFLAGEN

- Gitterrost[1]
- Kunststoff[2]
- Plasma[3]
- Holz[4]

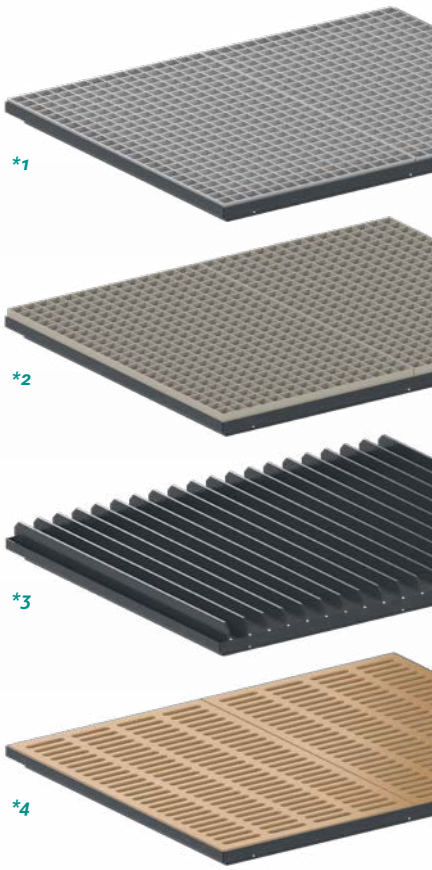

ERGONOMISCHE WERKBANK (HÖHENVERSTELLBAR)

MAXIMALER ARBEITSKOMFORT UND GROSSE BEINFREIHEIT

IDEAL FÜR KLEINE LOSGRÖSSEN ODER TEILE MIT SPEZIALABMESSUNGEN

FLEXIBEL AUFKLAPPBARE SEITENWÄNDE

EINFACHE ENTSORGUNG DES AUSTRAGS

INDIVIDUELL KONFIGURIERBAR UND ERWEITERBAR

VERSCHIEDENE AUFLAGEN

QUALITÄT MADE IN GERMANY

Cleanbox

SICHERE SÄUBERUNG VON FILTERN

Edelstahl-Metallgestricke sind Filter, die in Nassabscheidern zum Einsatz kommen, um die aufgewirbelten Wassertropfen und -nebel abzuscheiden. So werden Wasserverbrauch und Luftfeuchtigkeit in der Produktionsstätte möglichst gering gehalten.

Die Standzeit der Metallgestrick-Filter kann durch regelmäßige Reinigung mit einem herkömmlichen Hochdruckreiniger maßgeblich gesteigert und die Betriebskosten gesenkt werden. Unsere Cleanbox bietet eine komfortable Lösung, um die im Filter gebundenen Stäube und Späne sicher und sauber auszuwaschen. Die Filter können über arretierbare Spannverschlüsse eingespannt und abgereinigt werden. Danach können sie auf dem Gitterrost trocknen. Durch die demontierbaren Rück- und Seitenwände wird Spritzwasser bei der Reinigung vermieden und Mitarbeiter sowie Produktionsstätte sauber und trocken gehalten.

TECHNISCHE DATEN

- 1.420 x 800 x 450 mm (BxHxT)
- Für alle Metallgestrick-Filter bis 1.200 x 500 mm
- 25 L Wasserfassungsvermögen
- Alle wasserberührenden Teile aus Edelstahl
- Wasserablaufstutzen DN20
- Komplett zerlegbar auf 1.500 x 300 x 500 mm (BxHxT)

SPRITZSCHUTZ FÜR MITARBEITER UND PRODUKTION

SICHERE ENTSORGUNG DER GEBUNDENEN STOFFE

GEEIGNET FÜR METALLGESTRICK-FILTER ALLER HERSTELLER

ARRETIERBARE SPANNVERSCHLÜSSE FÜR OPTIMALEN HALT

DEMONTIERBARE RÜCK- UND SEITENWÄNDE

MOBIL & KOMPAKT

VOLLSTÄNDIG ZERLEGBAR

ROHRSYSTEME

Neben einer effektiven Absauganlage haben auch die Eigenschaften des Rohrsystems hohen Einfluss auf Luftleistung, Betriebssicherheit und Folgekosten. Lagern sich Staub oder Späne im Rohr ab, wird die Leistung deutlich reduziert und das Brandrisiko steigt erheblich.

Bei der Auslegung des Rohrsystems beachten wir daher zahlreiche Parameter und bieten Ihnen die wirtschaftlichste Variante an.

SYSTEME

- Wickelfalzrohr
- Wickelfalzrohr gebördelt
- Längsnahtgefalztes Rohr gebördelt
- Längsnahtgeschweißtes (Stahl-)Rohr mit Bord

Austrag

WASSERRÜCKGEWINNUNG

Abhängig vom Produktionsprozess und dem zu verarbeitenden Material fallen unterschiedliche Mengen an gefiltertem Austrag an. Durch die innovative Bauweise unserer Austragsbehälter wird das Wasser vom Schlamm getrennt und kann über eine optionale Förderpumpe wieder in den Nassabscheider zurückgeführt werden. Das reduziert Wasser- und Entsorgungskosten um ein Vielfaches und schützt die Umwelt.

Unsere Schlammbehälter gibt es in verschiedenen Größen und Ausführungen – mobil und stationär.

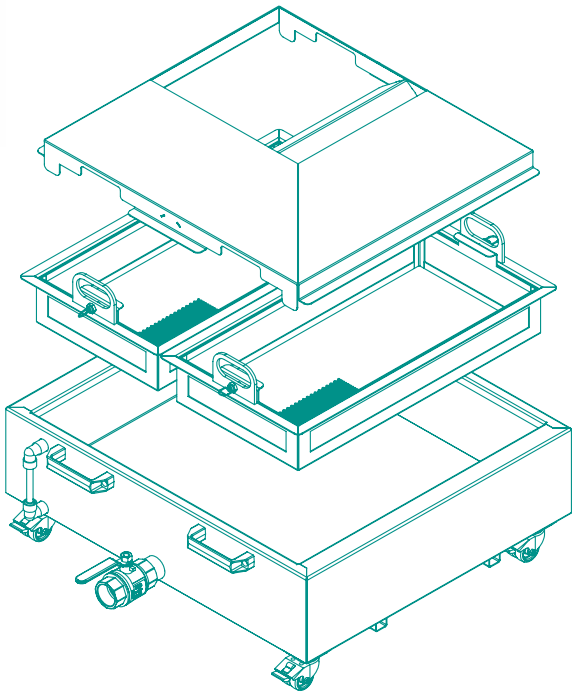

VERSCHIEDENE BEHÄLTERGRÖSSEN S, M, L, XL

BIS ZU 220 L WASSERFASSUNGSVERMÖGEN

BIS ZU 55 L FASSUNGSVOLUMEN DES EINLEGESIEBS

EXPLOSIONSSCHUTZ DURCH DIFFUSIVE DECKEL

WASSEREINSPARUNG BIS ZU 7.200 L/JAHR

EXPLOSIONSSCHUTZ

In vielen Betrieben werden brennbare und explosive Medien wie Gase, Dämpfe, Nebel oder Stäube bei Produktionsprozessen freigesetzt. In Verbindung mit Sauerstoff und einer Zündquelle können diese Stoffe große Brände und Explosionen auslösen.

Unsere Anlagen sind so konstruiert, dass sie präventiv die Bildung explosionsfähiger Atmosphären vermeiden (primärer Explosionsschutz). Dies gelingt durch einen maximalen Abscheidegrad bei konstanter Saugleistung, hohen Luftgeschwindigkeiten im System und ATEX-konformen Bauelementen.

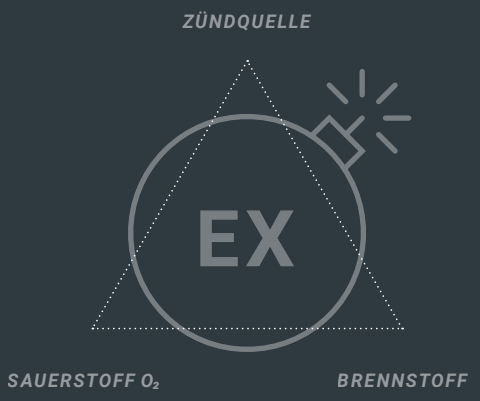

ERSPARNIS BIS ZU 50 %

NIEDRIGE BETRIEBS- UND FOLGEKOSTEN

MAXIMALE SAUGLEISTUNG

MAXIMALER ABSCHEIDEGRAD

SICHERER BETRIEB

HÖCHSTER QUALITÄTSSTANDARD

AUFSTELLUNG IM INNENBEREICH MÖGLICH

RECHTLICHE VORGABEN

Innerhalb der Europäischen Union werden alle Aspekte und Besonderheiten des Explosionsschutzes in den sog. ATEX-Richtlinien aufgeführt. Die Richtlinien unterscheiden zwischen Herstellern und Betreibern und müssen von beiden Parteien eingehalten werden, um einen sicheren Betrieb zu gewährleisten und dem Arbeitsschutz nachzukommen. Bei der Auslegung unserer Absaugsysteme beziehen wir alle relevanten Parameter ein, bewerten diese nach rechtlichen Vorschriften und fertigen so ATEX-konforme Anlagen für jeden Anwendungsfall.

EG-RICHTLINIE	VERANTWORTUNG	UMSETZUNG DE
2014/34/EU (Atex 114)	Hersteller	Explosionsschutzverordnung *ExVo*
1999/92/EG (ATEX 137)	Betreiber	Gefahrstoffverordnung *GefStoffV*, Betriebssicherheitsverordnung *BetrSichV*

Unsere ATEX Anlagen vermeiden präventiv die Bildung explosionsfähiger Atmosphären!

ATEX-KOMPONENTEN

Durch verschiedene ATEX-Komponenten und eine innovative Bauweise sorgen wir für einen sicheren Betrieb unserer Anlagen:

- Funkenerkennung
- Automatische Löschsysteme nach DIN/EN: Wasser, Pulver, CO_2
- Automatische Abschaltung der Anlage
- Überwachung: Unterdruck, Volumenstrom, Drucklufttank, Filter, Füllstand
- Ventilator nach ATEX Zone 2
- ATEX-konforme Erfassungselemente und Rohrsysteme
- Bauweise zündquellenfrei und leitfähig
- Keine Ex-Zonen während des Betriebs
- Elektronische Komponenten ATEX-konform verbaut
- Schaltschrank außerhalb der Anlage (keine Ex-Zone)

BRANDSCHUTZ

Durch Ablagerungen im Rohrsystem oder der Anlage selbst können gefährliche Glimmnester entstehen, die nicht sofort hohe Rauchsäulen bilden und lange Zeit unbemerkt bleiben können. Aus diesem Grund sind präventive Brandschutzmaßnahmen sowie wirkungsvolle Überwachungssysteme, wie sie unsere speziellen Brandschutzkomponenten gewährleisten, zwingend notwendig.

BRENNVERHALTEN VON STOFFEN

Das Brennverhalten wird in Brennzahlen von eins bis sechs angegeben und erlaubt eine grobe Abschätzung, wie sich abgelagerter Staub entzünden und nach der Entzündung verhalten kann.

BZ 1: Kein Anbrennen (Kochsalz)
BZ 2: Kurzes Anbrennen und rasches Auslöschen (Weinsäure)
BZ 3: Örtliches Brennen oder Glimmen ohne Ausbreiten (Milchzucker)
BZ 4: Ausbreiten eines Glimmbrandes (Tabak)
BZ 5: Ausbreiten eines offenen Brandes (Schwefel)
BZ 6: Verpuffungartiges Abbrennen (Schwarzpulver)

ERSPARNIS BIS ZU 50 %

NIEDRIGE BETRIEBS- UND FOLGEKOSTEN

MAXIMALE SAUGLEISTUNG

MAXIMALER ABSCHEIDEGRAD

SICHERER BETRIEB

HÖCHSTER QUALITÄTSSTANDARD

GEEIGNET FÜR GROSSE STAUBMENGEN

RECHTLICHE VORGABEN

Die Verantwortung im Rahmen der Produktions- und Arbeitssicherheit liegt für Brandschutzmaßnahmen allein beim Betreiber, da es hier keine eindeutigen Regelungen gibt. Unter diesem Aspekt bieten wir Ihnen gerne eine individuelle Beratung an und empfehlen den Einsatz eines effektiven Absaugsystems.

RICHTLINIE	BESCHREIBUNG	VERANTWORTUNG
DIN EN ISO 19353:2019-06	Sicherheit von Maschinen – Brandschutz	Betreiber
VDI 2263 Blatt 6	Brand- und Explosionsschutz an Entstaubungsanlagen	Betreiber
VDS 3445	Brandschutz an Entstaubungsanlagen	Betreiber
TRGS 800	Brandschutzmaßnahmen	Betreiber

BRANDSCHUTZ-KOMPONENTEN

- Luftgeschwindigkeit im Rohr mind. > 20 m/s
- Automatische Abschaltung
- Unterdruck- und Volumenstromüberwachung
- Bauweise zündquellenfrei und leitfähig

Brandschutz Checkliste

- ◯ **Gefahrenbeurteilung durch einen akkreditierten Brand- und Ex-Schutzbeauftragten**
- ◯ **Bereithalten einer Brandschutzordnung**
- ◯ **Bedienung der Anlagen nur durch geschultes Personal**
- ◯ **Regelmäßige Brandschutzübungen**
- ◯ **Bereithalten einer Löschflasche**
- ◯ **Jährliche Wartung und Reinigung der Anlage**
- ◯ **Regelmäßige Entleerung des Austrags**

SCHALLSCHUTZ

Um Ihre Mitarbeiter vor gesundheitlichen Schäden zu bewahren und einen reibungslosen Betrieb zu gewährleisten, sind unsere Absauganlagen geräuscharm konstruiert und können mit verschiedenen Schallschutz-Komponenten ergänzt werden. Somit erreichen wir eine Lärmexposition, die deutlich unter dem vorgeschriebenen Grenzwert liegt.

GRENZWERTE & MASSNAHMEN
Ein Tages-Lärmexpositionspegel LEX,
8h **ab 80 dB(A)** bzw. ein Spitzenschalldruckpegel
LpCpeak **ab 135 dB(C)** erfordert:

- Information der Beschäftigten
  (bei Erreichen des Auslösewertes)
- Bereitstellung von Gehörschutz
  (bei Überschreiten des Auslösewertes)
- Angebot von arbeitsmedizinischer Vorsorge
  (bei Überschreiten des Auslösewertes)

Ein Tages-Lärmexpositionspegel LEX,
8h **ab 85 dB(A)** bzw. einem Spitzenschalldruckpegel
LpCpeak **ab 137 dB(C)** erfordert:

- Tragepflicht von Gehörschutz
  (bei Erreichen des Auslösewertes)
- Veranlassung arbeitsmedizinischer Vorsorge
  (Pflichtvorsorge, bei Erreichen des Auslösewertes)
- Kennzeichnung von Lärmbereichen
  (bei Überschreiten des Auslösewertes)
- Aufstellung eines Lärmminderungsprogramms
  (bei Überschreiten des Auslösewertes)

RECHTLICHE VORGABEN

Arbeitsstättenverordnung
ArbStättV

Lärm- und Vibrations-Arbeitsschutzverordnung
LärmVibrationsArbSchV

Technische Regeln zur Lärm- und
Vibrations-Arbeitsschutzverordnung
TRLV Lärm

OPTIMIERTE STRÖMUNGSGEOMETRIE IM VERDICHTER

VERDICHTER MIT MAXIMALER LAUFRUHE

MAXIMALE SAUGLEISTUNG BEI GERINGEM ENERGIEVERBRAUCH

LÄRMEXPOSITION UNTER 80 DB(A)

SCHALLSCHUTZ-KOMPONENTEN

- Kulissenschalldämpfer
- Rohrschalldämpfer
- Maschinen-Einhausungen
- Schallschutzkabinen

Bereits eine Lärmpegelsteigerung von 3 dB wirkt sich durch den Faktor 2 aus und wird ca.10 dB lauter empfunden.

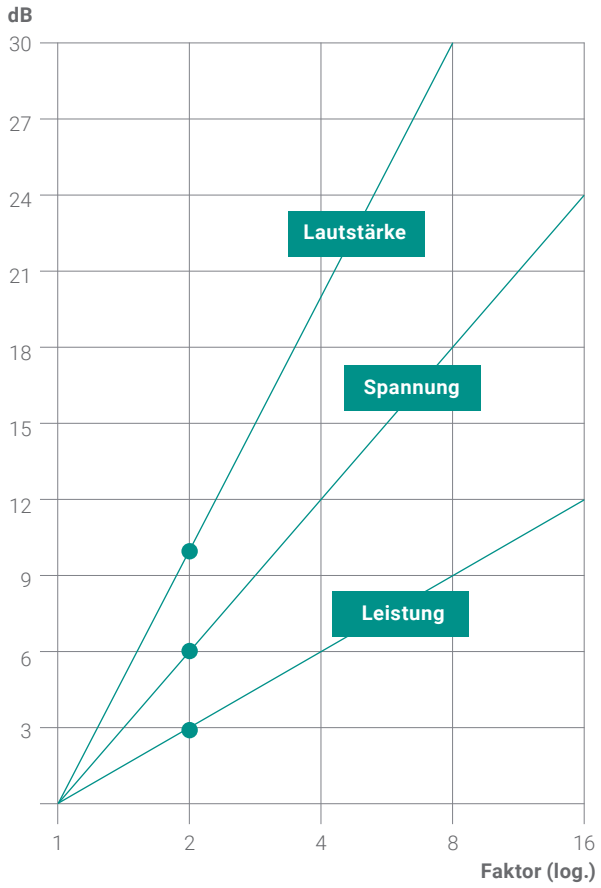

Doppelte Lautheit = Faktor 2 ist ~10 dB mehr empfundener Lautstärkepegel (Psychoakustik)

Doppelte Spannung = Faktor 2 ist 6 dB mehr gemessener Spannungspegel (Schalldruckpegel)

Doppelte Leistung = Faktor 2 ist 3 dB mehr berechneter Leistungspegel (Schallintensitätspegel)

SERVICE & VERTRIEB

Mit unserem umfangreichen Serviceangebot unterstützt Sie unser kompetentes Servicepersonal bei der ersten Inbetriebnahme, führt regelmäßige Wartungen und Messungen durch und bietet Ihnen bei Bedarf passende Ersatz- und Verschleißteile an. Durch unsere jahrelange Erfahrung in der Absaugtechnik besitzen wir außerdem die Expertise zum Umbau und Nachrüsten bereits bestehender Anlagen. Möchten Sie Ihre Mitarbeiter fit im Umgang mit unseren Anlagen machen, bieten wir auch Schulungen an.

»360° Service – Wir unterstützen Sie von der ersten Beratung bis zum After-Sales-Service!«

INBETRIEBNAHME

Wir sorgen für eine reibungslose mechanische und elektrische Inbetriebnahme von Eigen- und Fremdanlagen. Gerne erhalten Sie auch eine Einweisung in Funktionen, Sicherheitsvorkehrungen und Anlagensteuerung.

AFTER-SALES-SERVICE

Wir bieten einen umfassenden After-Sales-Services an: Vom Verkauf von Ersatz- und Verschleißteilen über die Reinigung der Rohrleitungen zur Reststaub- und Luftqualitätsmessung. Auch zum späteren Zeitpunkt ist eine Anlagenunterweisung (detaillierte Funktionen, Neueinweisung von weiteren Bedienern) möglich. Des Weiteren unterstützen wir Sie bei Reparaturen, Retrofit und Überholung sämtlicher Fabrikate.

WARTUNG

Anlagenausfälle sind nicht planbar und können hohe Ausfallkosten verursachen sowie die Sicherheit Ihrer Mitarbeiter gefährden. Um die Effizienz Ihrer Absauganlagen zu erhalten bieten wir Ihnen verschiedene Wartungspakete an. So können etwaige Mängel rechtzeitig erkannt und Folgekosten vermieden werden. Unsere langjährige Erfahrung und eine effektiv strukturierte Serviceorganisation garantiert eine kurze Reaktionszeit und eine schnelle Störungsbeseitigung.

Wir halten Ihr WERK am laufen!

Wir warten sowohl Fremd- als auch Eigenanlagen. Fordern Sie ein unverbindliches Wartungsangebot an unter **vertrieb@absaugwerk.de**

- ***VERMEIDUNG VON FOLGEKOSTEN***
- ***VERMEIDUNG VON AUSFALLZEITEN UND STANDKOSTEN***
- ***GERINGERE UNTERHALTSKOSTEN***
- ***STEIGERUNG DER PRODUKTIVITÄT***
- ***FERNDIAGNOSE, FERNZUGRIFF & FERNWARTUNG***
- ***ZUSTANDSANALYSE UND WARTUNG SÄMTLICHER FABRIKATE***

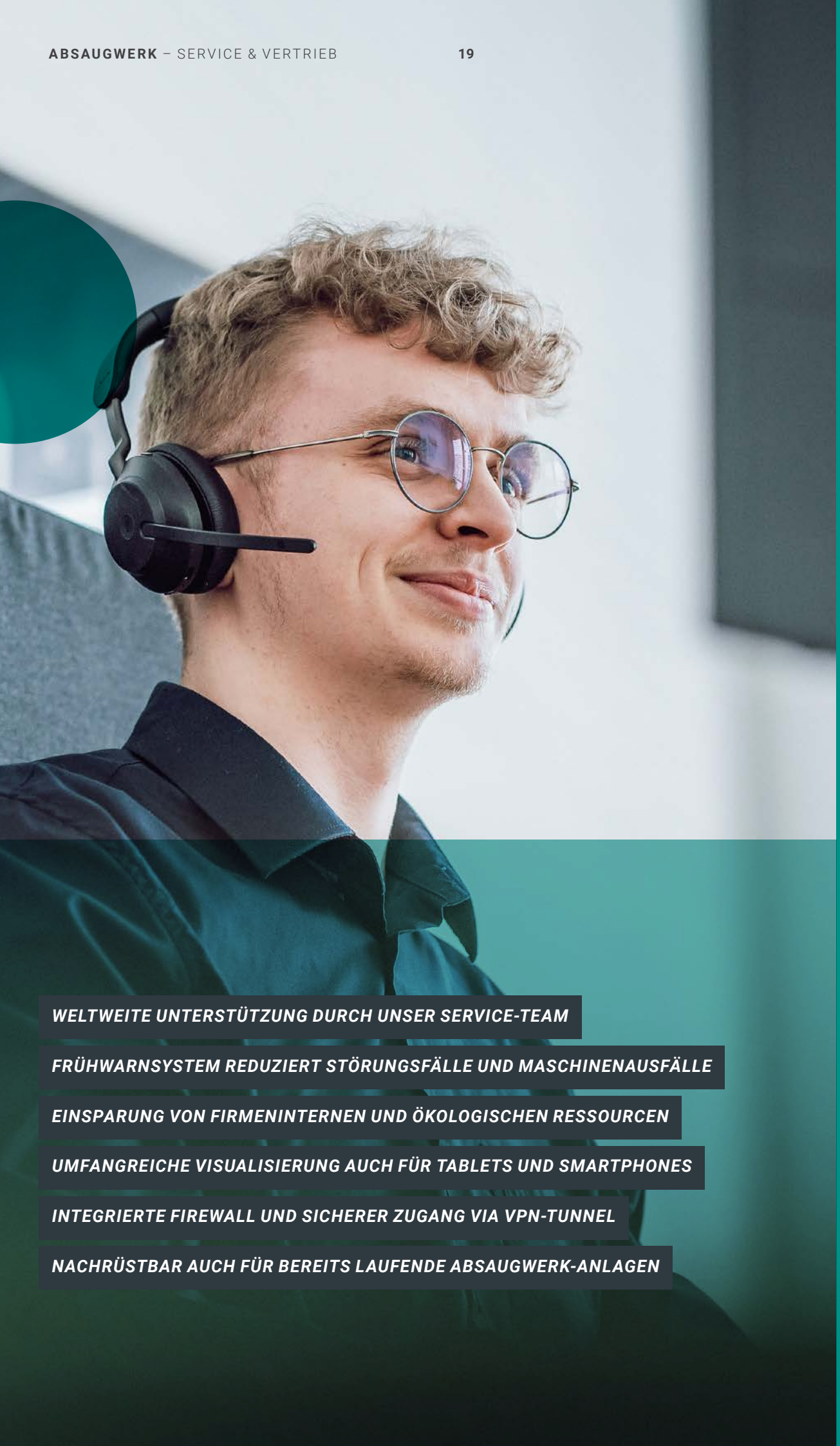

WELTWEITE UNTERSTÜTZUNG DURCH UNSER SERVICE-TEAM

FRÜHWARNSYSTEM REDUZIERT STÖRUNGSFÄLLE UND MASCHINENAUSFÄLLE

EINSPARUNG VON FIRMENINTERNEN UND ÖKOLOGISCHEN RESSOURCEN

UMFANGREICHE VISUALISIERUNG AUCH FÜR TABLETS UND SMARTPHONES

INTEGRIERTE FIREWALL UND SICHERER ZUGANG VIA VPN-TUNNEL

NACHRÜSTBAR AUCH FÜR BEREITS LAUFENDE ABSAUGWERK-ANLAGEN

FERNWARTUNG

Bei vollautomatisierten Produktionsabläufen mit professionellen Absaugsystemen geht es vor allem darum, dass sie reibungslos arbeiten und lückenlos funktionieren.

Über Fernwartungssysteme werden relevante Parameter wie Maschinenzustand, Filtersättigung, Wartungsintervalle, Betriebsstunden, Sensorik und viele weitere Indikatoren in Echtzeit überwacht. Bei Bedarf wird automatisch eine Alarmmeldung abgesetzt. So können Störungsfälle frühzeitig behoben und Folgeschäden sowie Maschinenstillstände vermieden werden.

ÜBERWACHUNG & ALARMIERUNG

Durch die umfangreichen Monitoring- und Alarmfunktionen bleiben unsere Servicetechniker, trotz des weltweiten Einsatzes der Maschinen, mit jeder Absauganlage verbunden und können schnell Unterstützung bieten.

SICHERHEIT

Die Daten werden via VPN sicher verschlüsselt, übersichtlich visualisiert und sind auch über Mobilgeräte abrufbar. Das flexible Benutzer- und Mandantenmanagement macht die Verwaltung von Projekten und zuständigen Servicemitarbeitern zu einer effektiven und ressourcenschonenden Lösung für Ihren Prozess.

Die Absaugsysteme sind mit einem Industrierouter ausgestattet. Über einen sicheren VPN-Zugriff können sie weltweit erreicht und Daten transferiert werden.

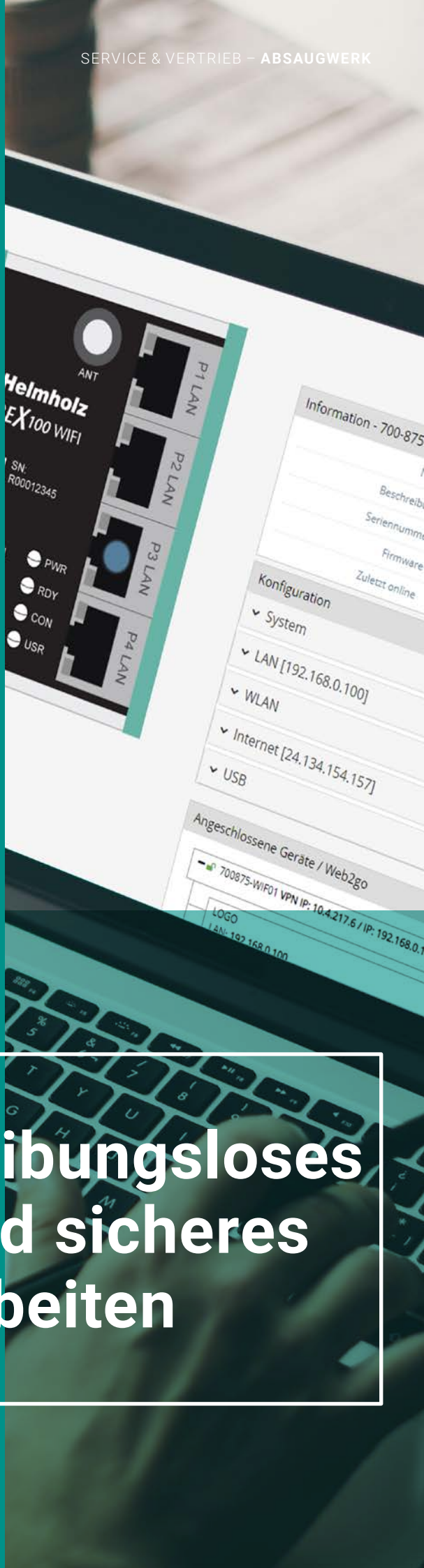

Reibungsloses und sicheres Arbeiten

TECHNISCHE DATEN

- Integrierter 3-Port / 4-Port LAN-Switch
- WAN, 3G / 4G oder Wifi
- Sicherer OpenVPN-Fernwartungszugang

QUALITÄT

WO DER STANDARD AUFHÖRT, FANGEN WIR ERST AN

Jeder unserer Mitarbeiter ist ein Profi auf seinem Gebiet und versteht sich als Teil des GesamtWERKs. Gemeinsam verfügen wir über 200 Jahre Erfahrung in der Absaugtechnik. Die hohe Qualität der Einzelleistungen zeigt sich in unseren effizienten, langlebigen und robusten Absaugsystemen. Die Komponenten werden sorgfältig ausgewählt und verlassen erst nach einem strengen Testverfahren das WERK.

PERFEKTE WERKSTÜCKE

Wir sind stolz auf die Qualität unserer handgefertigten Produkte »MADE IN GERMANY« und übernehmen die volle Verantwortung für deren Leistung und Effizienz. Durch stetige Weiterbildung und Optimierung unserer Anlagen, nutzen wir neueste Technologien und schreiten so am Markt stets voran. Vor den Endprodukten unserer Kunden haben wir großen Respekt und dürfen mit unseren Anlagen zu einem perfekten WERKstück beitragen. Ihre Zufriedenheit und Vertrauen ist unser höchstes Gut und kann nur durch Qualitätsprodukte und eine gesunde Partnerschaft bestehen.

»Jeder Mitarbeiter von ABSAUGWERK versteht sich als Teil einer solidarischen Gesellschaft und einer gesunden Umwelt.«

MADE IN GERMANY

Leistungsstark & zukunftsfähig

NACHHALTIGKEIT

FÜR UNS UND UNSERE UMWELT

Als produzierendes Unternehmen für verschiedenste industrielle Branchen tragen wir eine besondere Verantwortung für die Qualität unserer Produkte und Prozesse sowie für den Erhalt unserer Umwelt und Ressourcen.

Unsere unternehmerischen Aktivitäten basieren auf ökologischer, sozialer und ökonomischer Verantwortung. Saubere Luft in Produktionshallen fördert die Gesundheit der Mitarbeiter, beugt Krankheiten vor und macht Arbeitsplätze sicherer. Daneben werden der Maschinenpark, Werkzeuge und Werkstücke geschont und deren Lebensdauer deutlich verlängert.

Die flexiblen Anlagenkomponenten ermöglichen es maßgeschneiderte Absaugsysteme für nahezu jeden Anwendungsfall zu konfigurieren. So sorgen wir für einen positiven Einfluss auf Ihre Energiebilanz. Im Gegensatz zu Standardanlagen verbrauchen Absaugsysteme von ABSAUGWERK nur die Energie-, Luft- und Wassermenge, die tatsächlich benötigt wird. Weiterhin kann die gereinigte, noch warme Luft durch den Umluftbetrieb in die Halle zurückgeführt werden. Das spart besonders im Winter enorme Energiekosten ein.

- ***HOCHWERTIGE VERARBEITUNG FÜR EINE LANGE LEBENSDAUER***
- ***NIEDRIGE ENERGIE- UND BETRIEBSKOSTEN***
- ***GERINGER PERSONAL- UND KOSTENAUFWAND BEI WARTUNG UND REINIGUNG***
- ***ABREINIGBARE, HOCHWERTIGE DAUERFILTER***
- ***FLEXIBLE ANLAGENKOMPONENTEN FÜR OPTIMALE AUSLASTUNG***
- ***WINTER-/SOMMERSCHALTUNG DURCH INTELLIGENTE STEUERUNGSTECHNIK (OPT.)***
- ***LEISTUNGSANPASSUNG AN DEN TATSÄCHLICHEN BEDARF ÜBER FREQUENZUMRICHTER (OPT.)***
- ***REDUZIERUNG DER HEIZKOSTEN DURCH KREUZWÄRMETAUSCHER (OPT.)***
- ***PRIMÄRER EXPLOSIONSSCHUTZ VERMEIDET TEURE EX-SCHUTZ KOMPONENTEN***

SERIE B 1000–4000

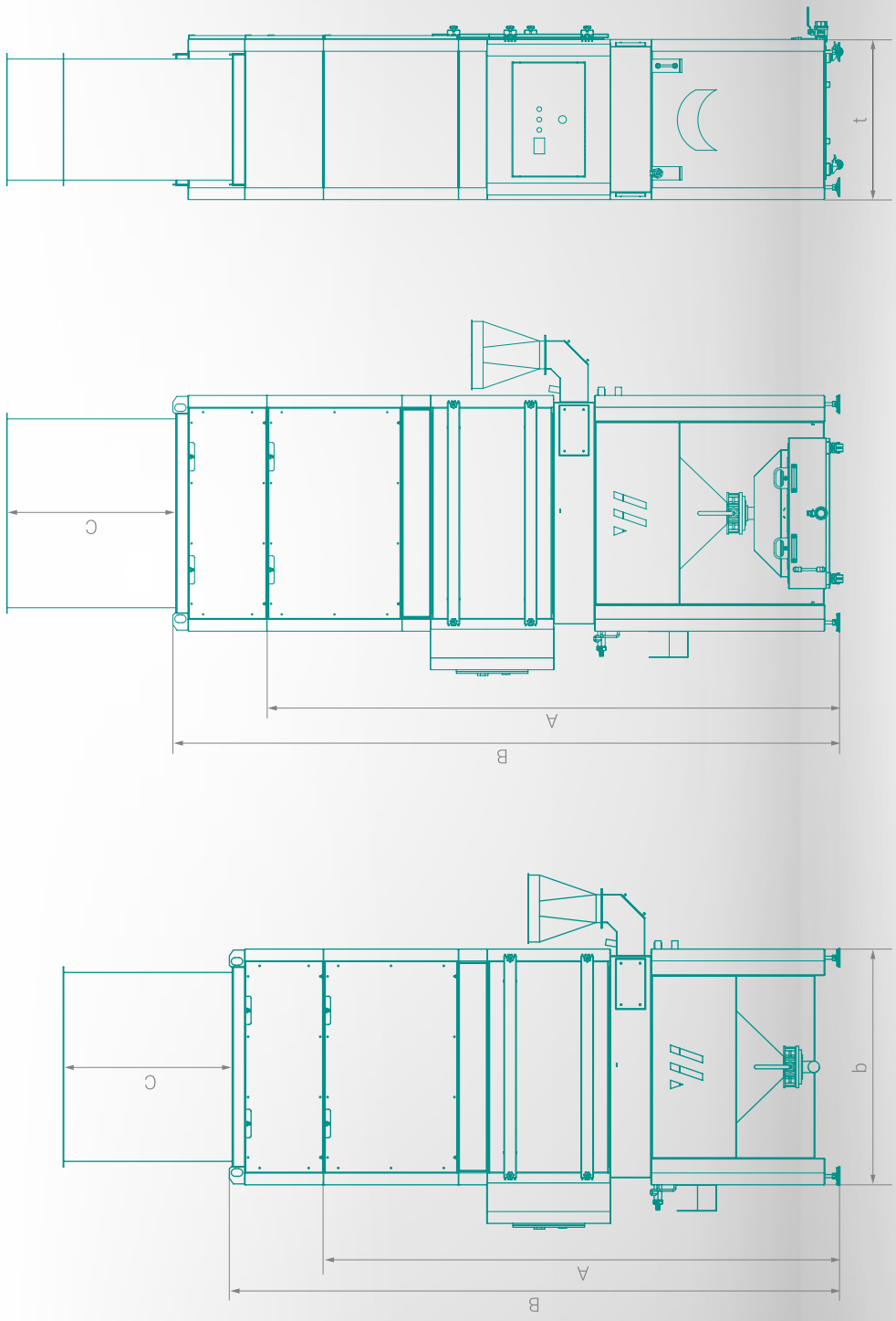

NASSABSCHEIDER SERIE		B 1000	B 2000	B 2000	B 2000	B 3000	B 3000	B 3000	B 4000	B 4000	B 5000	B 5000
Anschlussspannung	V	400										
Frequenz	Hz	50										
Stromart	Ph	3										
Motorleistung	kW	1,1	2,2	3	4	4	5,5	7,5	11	15	18,5	22
Vorsicherung	A	16	16	16	16	16	25	35	50	50	63	63
Ventilatorleistung max.	m³/h	2.350	3.400	4.200	6.200	6.200	6.900	11.000	14.800	18.000	21.000	22.000
Unterdruck max.	Pa	1.950	2.500	3.100	3.800	3.800	4.000	4.000	4.400	5.100	5.500	6.500
Anschlussdurchmesser	mm	125	200	224	250	250	315	355	400	450	500	560
Breite (b)	mm	550	850	850	850	1.250	1.250	1.250	1.250	1.250	1.800	1.800
Tiefe (t)	mm	650	850	850	850	850	850	850	1.500	1.500	1.500	1.500
Höhe A (Konus)	mm	900	2.700	2.800	2.800	2.920	3.020	3.120	3.520	3.520	3.880	3.880
Höhe B (Konus + H14)	mm	2.390	2.915	3.015	3.015	3.135	3.235	3.235	3.635	3.635	3.995	3.995
Höhe A (Konus mit Erhöhung)	mm	–	3.000	3.100	3.100	3.220	3.320	3.420	3.820	3.820	4.160	4.160
Höhe B (Konus mit Erhöhung + H14)	mm	–	3.215	3.315	3.315	3.535	3.535	3.535	3.935	3.935	4.275	4.275
Höhe C (Kulissenschalldämpfer)	mm	(+800)	(+1.000)	(+1.000)	(+1.000)	(+1.000)	(+1.000)	(+1.000)	(+1.000)	(+1.000)	(+1.000)	(+1.000)
Öffnungsradius Tür	mm	450	750	750	750	1.200	1.200	1.200	1.200	1.200	1.800	1.800
Gewicht leer (ca.)	kg	300	400	420	450	600	650	700	950	1.000	1.050	1.150
Gewicht mit Wasser (ca.)	kg	650	750	770	800	950	1.000	1.050	1.300	1.350	1.400	1.500
Schalldruckpegel (ca.)*	dB(A)	70	70	70	73	73	74	75	76	79	79	79
Zul. Umgebungstemp.	°C	5–40										
Zul. Luftfeuchtigkeit	%	70										
Wasseranschluss DN	mm	25										
Erforderlicher Wasserdruck	bar	1–6										

HINWEIS: Es handelt sich um möglichst genaue technische Angaben, geringe Abweichungen können auftreten.
* Durch zusätzliche Maßnahmen können niedrigere Schalldruckpegel erreicht werden.
Stand 28.08.23 | Änderungen vorbehalten

ERFAHREN SIE, **WORAUF ES IN DER ABSAUGTECHNIK ANKOMMT!**

Bei Prozessen wie Schweißen, Sägen oder Trennen werden verschiedene Medien freigesetzt, die zum Schutz von Mensch und Maschine sicher abgesaugt werden müssen. Wir klären Sie über die relevanten Arbeitsplatzgrenzwerte und gesetzlichen Vorgaben auf, die Sie in Ihrem Unternehmen beachten müssen und finden garantiert die optimale Lösung für Ihren Prozess!

Lernen Sie auch die verschiedenen Anlagenkomponenten kennen. Wir zeigen Ihnen worauf es bei der Auslegung und Planung ankommt und wie Sie kleine Service- und Wartungsarbeiten selbst durchführen können.

Gerne bieten wir individuelle Schulungsprogramme in unserem Kompetenzzentrum in Neu-Ulm oder bei Ihnen vor Ort an.

Nehmen Sie Kontakt auf unter
info@absaugwerk.de | +49 731 141 108-0

RESPEKTVOLL. ZUVERLÄSSIG. PERSÖNLICH.

PARTNERSCHAFT IM WERK

ABSAUGWERK spiegelt die persönlichen Werte seiner Mitarbeiter wider und vereint diese mit gemeinsamen Vorstellungen von Teamarbeit, Unternehmensführung und -zielen. Unsere Kultur bildet die Basis unseres Erfolgs und unserer »Feel-Good-Philosophie«.

Das gilt auch für unser NetzWERK. Wir haben keine Bindungsängste! Unsere Partnerschaften pflegen wir kontinuierlich und auf persönlicher Ebene, denn wir verkaufen und kaufen bei Menschen. Gegenseitiger Respekt und Zuverlässigkeit sind dabei unverzichtbar.

Werden auch Sie Partner in unserem NetzWERK!

Folgen Sie uns auf Social Media:

@ABSAUGWERK GmbH

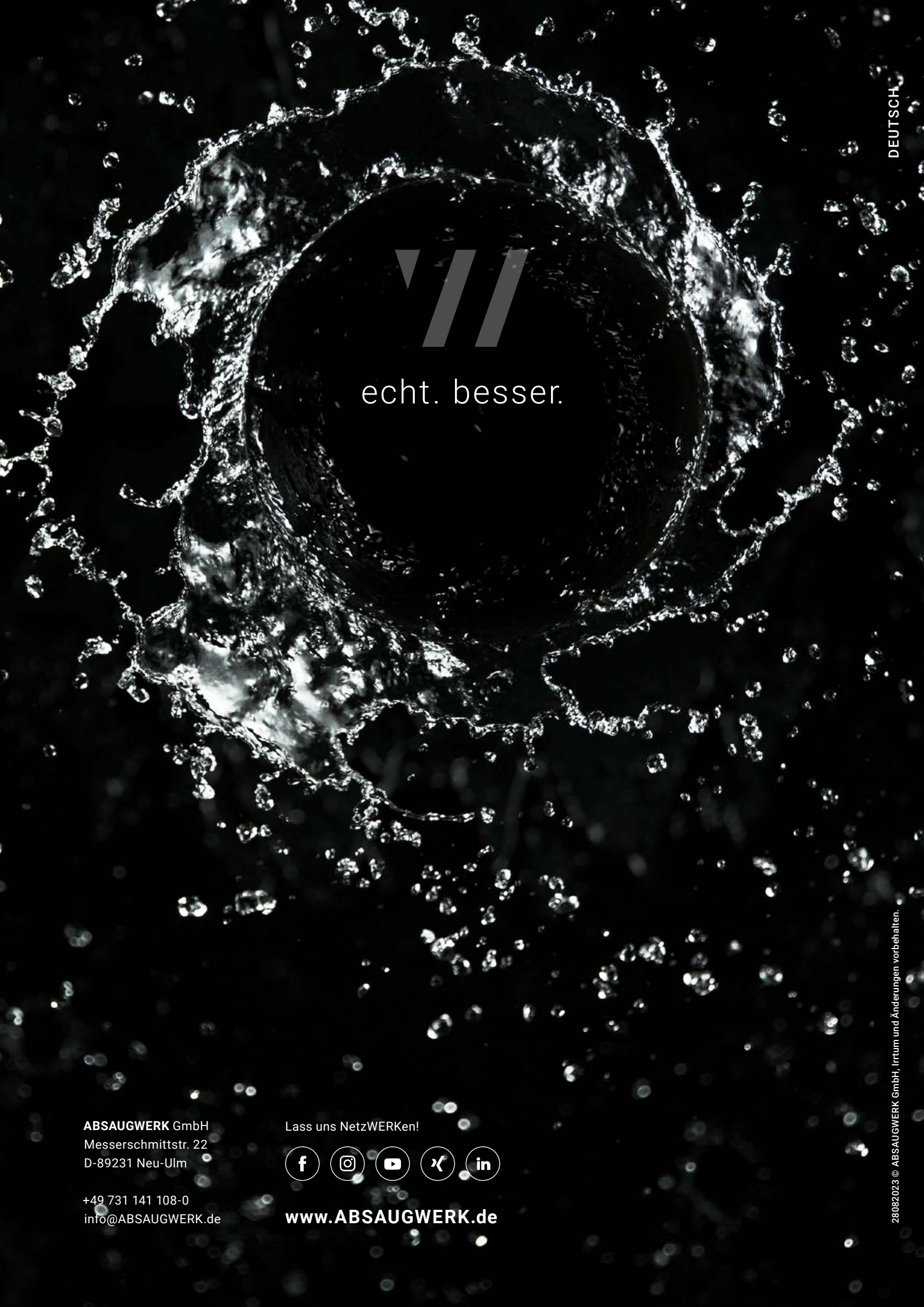

DEUTSCH

ABSAUGWERK GmbH
Messerschmittstr. 22
D-89231 Neu-Ulm

+49 731 141 108-0
info@ABSAUGWERK.de

Lass uns NetzWERKen!

www.ABSAUGWERK.de

28082023 © ABSAUGWERK GmbH, Irrtum und Änderungen vorbehalten.